Zamówienie kształtki – wymiary – rysunek warsztatowy

Nazwa firmy:

Data:	
Rysował:	
Obiekt:	
Numer zam:	

Kształtka prosta osiowa – kwadratowa, prostokątna

Uwaga: *Otworowania ramki, jeśli wystąpią, zwymiarować na rysunku. Przyłącze na FALC (łączenie opaską).*

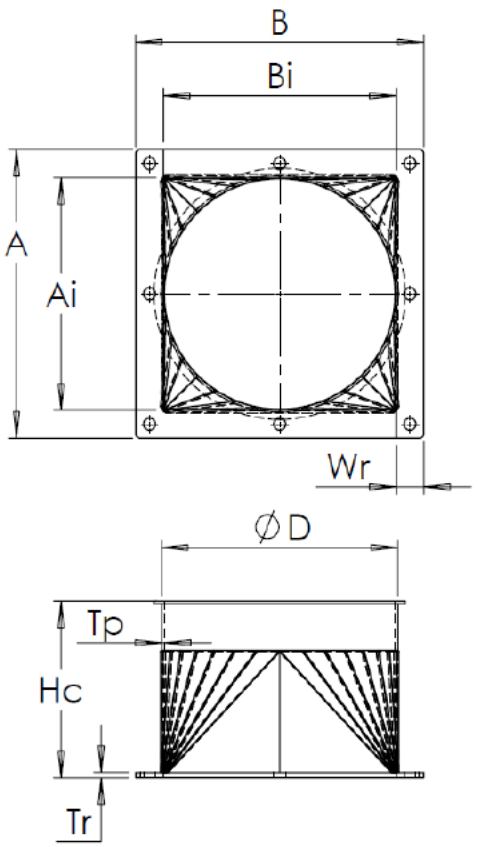

Nazwa:

Wymiar:	Wartość	JM
A		mm
B		mm
Hc		mm
øD wymiary rury falc		mm
Wr szerokość ramki		mm
Ai		mm
Bi		mm
Tp		mm
Tr		Mm
Ilość:		sztuk

Wykończenie:
(malowana RAL,
cynkowana,
na czarno)

Uwagi: